MİNİ LEEB SERTLİK TEST CİHAZI
HDT-L301

DAHİLİ BLUETOOTH

BİLGİ ÇIKIŞI

KALİBRASYON SERTİFİKASI

VİDEO



Mobil App (dahil)

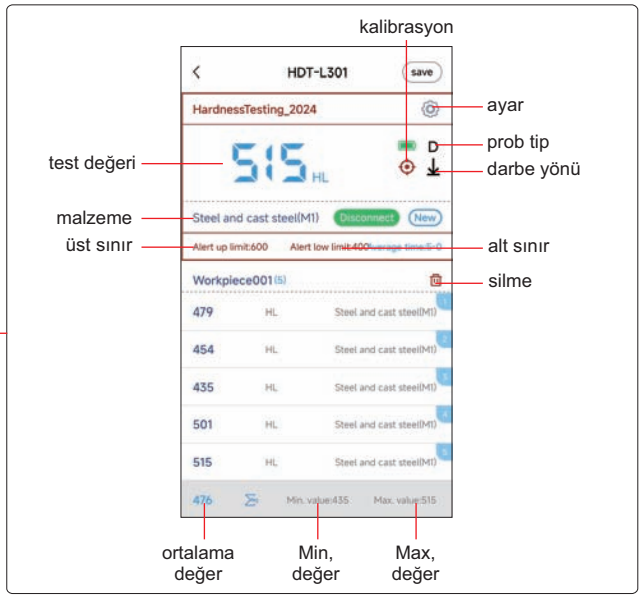

ana ünite boyutları

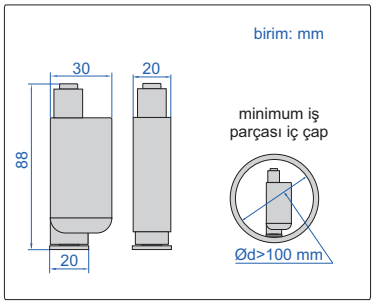

bilgisayar yazılımı (dahil)

belleği PC yazılımına yükleyin USB kablosu veya bluetooth aracılığıyla rapor alın

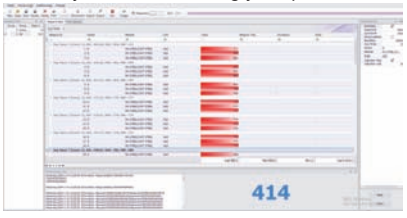

depolanan verileri EXCEL'e gönderme

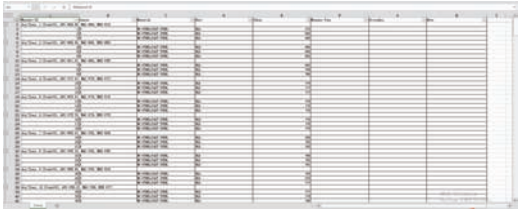

ÖZELLİKLER

Hassasiyet	±6HLD (HLD=800 olduğunda)
Prop tip	D
Sertlik ölçeği	HLD, HRA, HRB, HRC, HB, HS, HV, MPa
Ölçüm aralığı	170-960HLD; 7-88,5HRA; 1,2-140HRB; 1-74HRC; 18-1027HB; 3,9-112HS; 42-1220HV; 89-3300MPa
Çözünürlük	1HV; 0,1HRA; 0,1HRB; 0,1HRC; 1HB; 0,1HS; 1MPa
Uygulanabilir materyal	1. çelik/dökme çelik 2. alaşımlı takım çeliği 3. paslanmaz çelik 4. gri dökme demir 5. sfero dökme demir 6. alüminyum döküm 7. pirinç 8. bronz 9. bakır 10. dövme çelik
Çıktı	USB ve bluetooth
Operasyon sıcaklık	-20°C~45°C
Güç kaynağı	3,7V Li-ion şarj edilebilir pil
Boyut	88×30×20mm
Ağırlık	45g

- Tek elle kullanım mümkündür, bu da testi daha kolay ve hızlı hale getirir
- Küçük alanlarda sertlik testi için uygundur
- Tüm yönlerde test yapılabilir, darbe yönünü ayarlamanıza gerek yoktur
- Sertlik değeri sertlik test cihazında ve telefon uygulamasında görüntülenebilir. Bilgisayara bağlanabilir
- Otomatik kapanma
- Test raporlarının sınırsız depolanmasını ve paylaşılmasını destekler
- DIN 50156, EN ISO 16859, ASTM A956 standartlarına uygundur

STANDART TESLİMAT

Ana ünite	1 adet
Sertlik test bloğu D	1 adet
Destek halkası	1 adet
Temizleme fırçası	1 adet
Yükleme çubuğu	1 adet
USB kablosu ve yazılım	1 adet